Стальные шаровые краны «Бивал»

DN 15–50 мм, PN 4,0 МПа

для теплоснабжения, охлаждения и промышленности

Применение

Для использования в системах теплоснабжения, охлаждения и промышленности.

Установка

Кран устанавливается на трубопроводе в любом положении в местах, доступных для эксплуатации. Не требует технического обслуживания.

Спецификация материалов

Корпус крана	Углеродистая сталь
Шар	Нержавеющая сталь
Седло шара и сальник	Фторопласт с добавлением 20 % углерода
Уплотнительные кольца	EPDM, Viton

КШТ Серия 11/12,
DN 15–50, PN 4,0 МПа
Сварка / Сварка

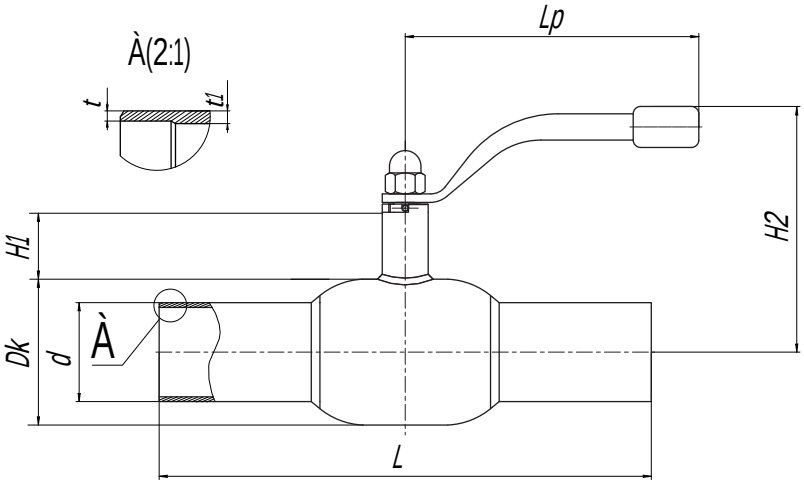

Зависимость «Температура — Давление»

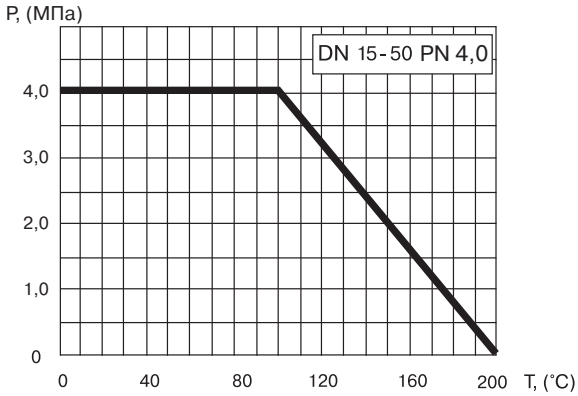

Основные технические характеристики

Артикул	DN, (мм)	Маркировка	Проходной DN, (мм)	Размеры, (мм)								Масса, (кг)
				Dk	d	t	t1	L	H1	H2	Lp	
CM02A106905 / CM02A216262	15	КШТ 11/12.015.40 С/С	10	38	21,3/22	2,5/2,5	3,6/4	210	50	122	140	0,8
CM02A106910 / CM02A216264	20	КШТ 11/12.020.40 С/С	15	42	26,9/25	2,3/2,5	2,3/2,5	230	47	126	140	0,8
CM02A106911 / CM02A216265	25	КШТ 11/12.025.40 С/С	20	51	33,7/32	2,6/3	2,6/3	230	47	130	140	1,0
CM02A106912 / CM02A216266	32	КШТ 11/12.032.40 С/С	25	57	42,4/38	2,6/3	2,6/3	260	48	134	140	1,4
CM02A106913 / CM02A216267	40	КШТ 11/12.040.40 С/С	32	76	48,3/45	2,6/3	2,6/3,5	260	41	144	180	2,1
CM02A106914 / CM02A216270	50	КШТ 11/12.050.40 С/С	40	89	60,3/57	2,9/4	2,9/4	300	41	150	180	3,0

Примечание. Серия крана 11 или 12 — по выбору заказчика.

Стальные шаровые краны «Бивал»

DN 65–100 мм, PN 2,5 МПа

для теплоснабжения, охлаждения и промышленности

Применение

Для использования в системах теплоснабжения, охлаждения и промышленности.

Установка

Кран устанавливается на трубопроводе в любом положении в местах, доступных для эксплуатации. Не требует технического обслуживания.

Спецификация материалов

Корпус крана	Углеродистая сталь
Шар	Нержавеющая сталь
Седло шара и сальник	Фторопласт с добавлением 20 % углерода
Уплотнительные кольца	EPDM, Viton

Примечание. По запросу краны могут быть оснащены механическим редуктором, электро- или пневмоприводом.

КШТ Серия 11/12,
DN 65–100, PN 2,5 МПа
Сварка / Сварка

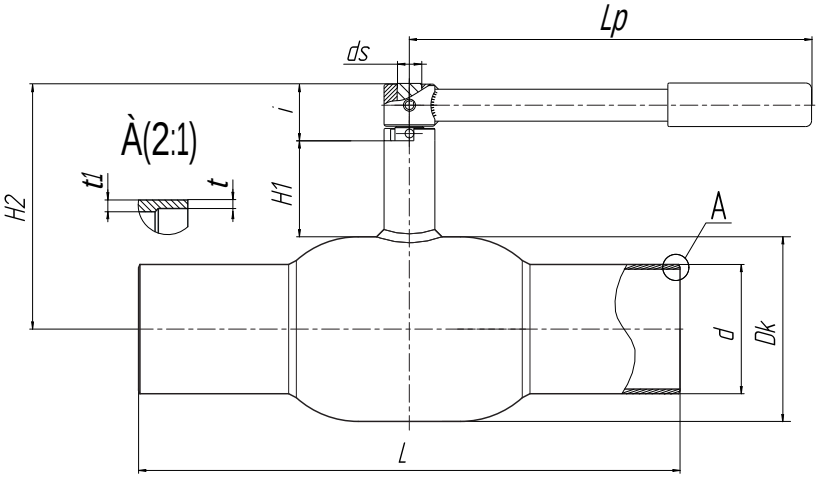

Зависимость «Температура — Давление»

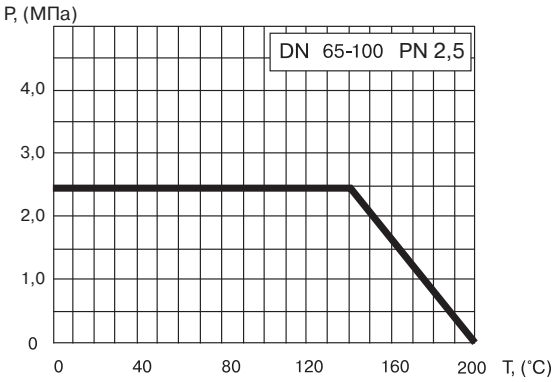

Основные технические характеристики

Артикул	DN, (мм)	Маркировка	Проходной DN, (мм)	Размеры, (мм)										Масса, (кг)
				Dk	d	t	t1	L	H1	H2	ds	i	Lp	
CM02A106915 / CM02A216271	65	КШТ 11/12.065.25 С/С	50	108	76,1 / 76	2,9/4	2,9/4	360	66	160	18	40	275	4,5
CM02A106916 / CM02A216273	80	КШТ 11/12.080.25 С/С	65	127	88,9 / 89	3,2/4	3,2/4	370	66	169	18	40	275	6,0
CM02A106918 / CM02A216275	100	КШТ 11/12.100.25 С/С	80	152	114,3 / 108	3,6/4	3,6/4	390	81	208	24	50,5	365	9,7

Примечание. Серия крана 11 или 12 — по выбору заказчика.
Возможные типы приводов для кранов см. на стр. **33–36**.

Стальные шаровые краны «Бивал»

DN 125–500 мм, PN 2,5 МПа

для теплоснабжения, охлаждения и промышленности

КШТ Серия 12,
DN 125–500, PN 2,5 МПа
Сварка / Сварка

Применение

Для использования в системах теплоснабжения, охлаждения и промышленности.

Установка

Кран устанавливается на трубопроводе в любом положении в местах, доступных для эксплуатации. Не требует технического обслуживания.

Спецификация материалов

Корпус крана	Углеродистая сталь
Шар	Нержавеющая сталь
Седло шара и сальник	Фторопласт с добавлением 20 % углерода
Уплотнительные кольца	EPDM, Viton

Примечание. По запросу краны могут быть оснащены механическим редуктором, электро- или пневмоприводом.

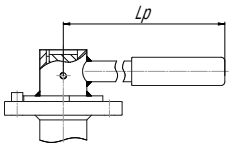

Краны DN 125–150 оснащаются рукояткой DN 200 — по запросу.

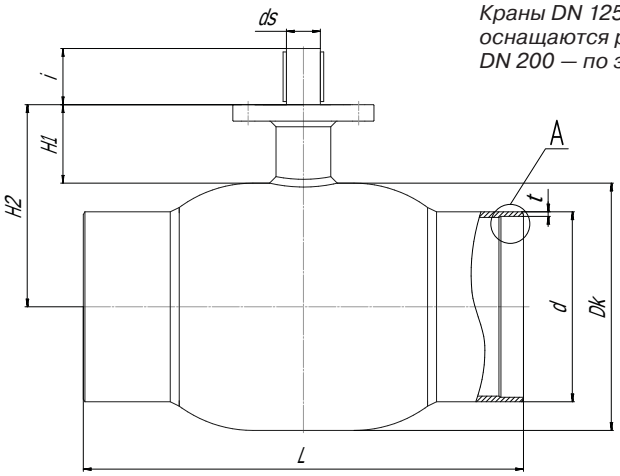

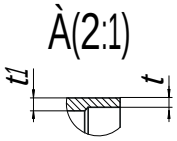

Зависимость «Температура — Давление»

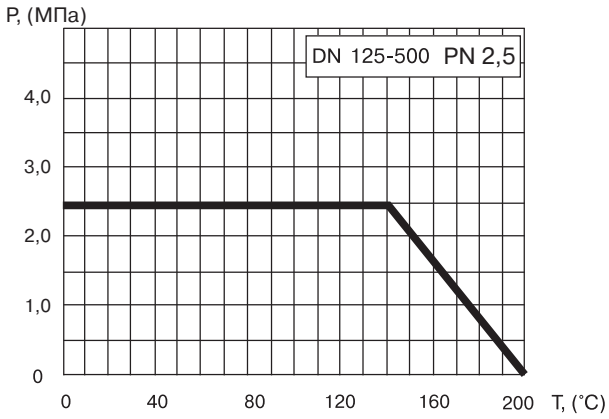

Основные технические характеристики

Артикул	DN, (мм)	Маркировка	Проходной DN, (мм)	Размеры, (мм)										ISO	Масса, (кг)
				Dk	d	t	t1	L	H1	H2	ds	i	Lp		
CM02A216276	125	КШТ12.125.25 С/С	100	178	133	5	5	390	117,5	221	24	40	365	F07	17,3
CM02A216278	150	КШТ12.150.25 С/С	125	219	159	5	5	390	135,5	245	30	50	650	F10	26,9
CM02A139209	200	КШТ12.200.25 С/С	146	273	219	6	8	390	152	288,5	30	61,5	-	F12	35
CM02A139217	250	КШТ12.250.25 С/С	195	377	273	6	8	630	120	306	50	84	-	F14	90
CM02A151654	300	КШТ12.300.25 С/С	246	457	325	8	10	724	108	336,5	60	105	-	F16	180
CM02A230302	350	КШТ12.350.25 С/С	290	530	377	10	10	824	130,5	395,5	60	109,5	-	F16	248
CM02A206842	400	КШТ12.400.25 С/С	338	630	420	10	16	956	130,5	445,5	70	119	-	F25	376
CM02A206847	500	КШТ12.500.25 С/С	385	720	530	10	16	996	163,5	523,5	90	149,5	-	F30	560

Примечание. По запросу возможно исполнение 11 серии — по выбору заказчика.
Возможные типы приводов для кранов см. на стр. **33–36**.